Газовый мультиблок (резьбового исполнения), состоящий из:
– двойного магнитного клапана по EN 161 (класс A)
– газового фильтра

Принцип действия

W-MF 5xx
Два одноступенчатых магнитных клапана нормально закрытых, быстрое открытие, быстрое закрытие, с газовым фильтром.

Монтажные размеры W-MF 5xx

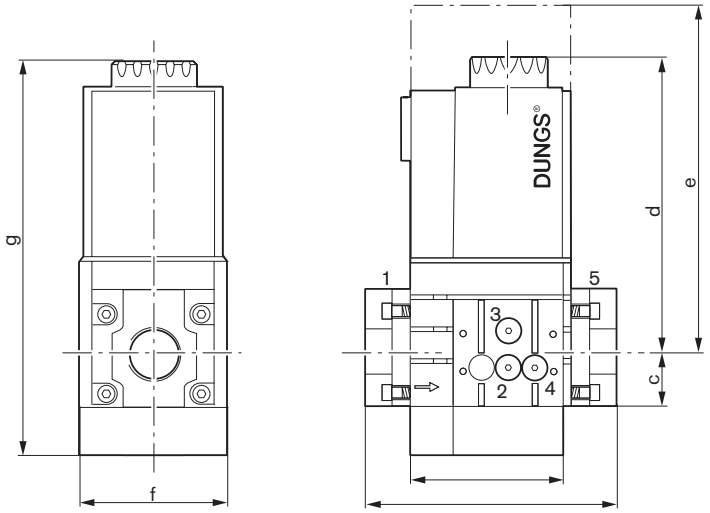

e = монтажный размер магнитной катушки

Электроподключение

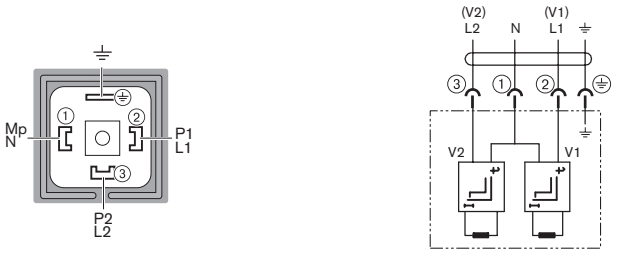

Контроль давления

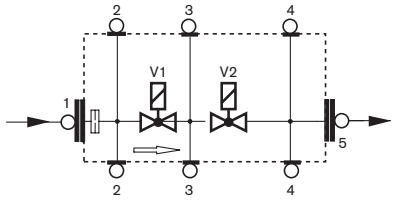

Обозначения:
1, 2 Давление перед клапаном V1
3 Давление между клапанами V1 и V2
4, 5 Давление после клапана V2

Контроль давления:

поз. 2, 3, 4	Rp 1/8
поз. 1, 5	Rp 1/4

Размеры

Тип	Подключение	Размеры, мм a	b	c	d	e	f	g	Масса, кг	№ магнита	Мощность, BA, t = 3 c	Мощность (BA) рабочая	Идент. № изделия	№ заказа ①
W-MF 507	Rp 3/4-1	95	143	61	173	210	87	234	3,8	032/P	120	16	CE-0085 BM 345	625 001
W-MF 512	Rp 1-2	126	176	80	186	223	114	265	6,5	042/P	160	20	CE-0085 BM 345	625 003

Размеры являются приблизительными. Фирма оставляет за собой право на внесение изменений в рамках совершенствования продукции.

① Соединительные фланцы, а также фланец газа зажигания являются принадлежностями и в № заказа не включены.

РАЦИОНАЛ – поставщик оборудования Weishaupt в Россию и страны СНГ. **www.weishaupt.ru**

Max Weishaupt GmbH, D-88475 Schwendi, тел.: (0 73 53) 8 30, факс: (0 73 53) 8 33 58
Печатный номер 830**67**446RUS

Фирма оставляет за собой право на внесение технических изменений.
Перепечатка запрещена.

Газовый мультиблок (резьбового исполнения), состоящий из:
– двойного магнитного клапана по EN 161 (класс A)
– серворегулятора давления по DIN EN 88-1
– газового фильтра

Принцип действия

W-MF 5xx SE
Два одноступенчатых быстросрабатывающих магнитных клапана нормально закрытых, с серворегулятором давления и газовым фильтром.

Диапазон настройки выходного давления:
тип S22: 4-20 мбар
тип S82: 5-80 мбар

Монтажные размеры W-MF 5xx SE

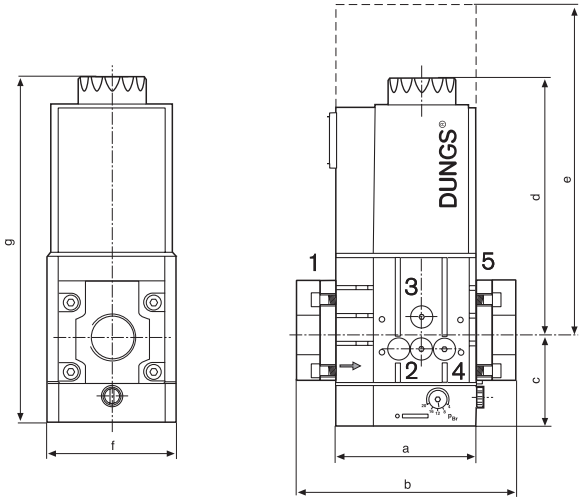

e = монтажный размер магнитной катушки

Электроподключение

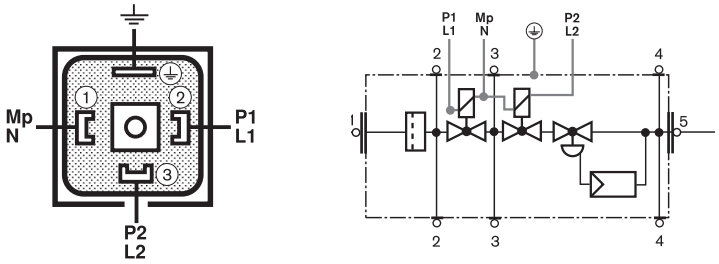

Контроль давления

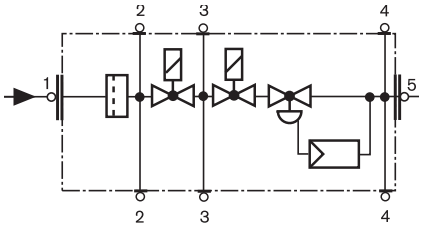

Обозначения:
1, 2 Давление перед клапаном V1
3 Давление между клапанами V1 и V2
4, 5 Давление после клапана V2

Контроль давления:

поз. 2, 3, 4	Rp 1/8
поз. 1, 5	Rp 1/4

Указание:
Рекомендуется менять фильтрующий элемент G1/8 блока клапана на обычных объектах во время ежегодного техобслуживания.
На объектах с повышенной концентрацией загрязнений и пыли смена фильтра должна происходить чаще. Номер заказа: 605 302.

Размеры

Тип	Подключение	Размеры, мм a	b	c	d	e	f	g	Масса, кг	№ магнита	Мощность, ВА, t = 3 с	Мощность (ВА) рабочая	Идент. № изделия	№ заказа ①
W-MF 507 SE	Rp 3/4-1	95	143	61	173	210	87	234	3,8	032/P	120	16	CE-0085 BM 345	605 320
W-MF 512 SE	Rp 1-2	126	176	80	186	223	114	265	6,5	042/P	160	20	CE-0085 BM 345	605 321
W-MF 507 SE S82	Rp 3/4-1	95	143	61	173	210	87	234	3,8	032/P	120	16	CE-0085 BM 345	605 334
W-MF 512 SE S82	Rp 1-2	126	176	80	186	223	114	265	6,5	042/P	160	20	CE-0085 BM 345	605 333

Размеры являются приблизительными. Фирма оставляет за собой право на внесение изменений в рамках совершенствования продукции.

① Соединительные фланцы являются принадлежностью и в № заказа не включены.

РАЦИОНАЛ – поставщик оборудования Weishaupt в Россию и страны СНГ. www.weishaupt.ru

Max Weishaupt GmbH, D-88475 Schwendi, тел.: (0 73 53) 8 30, факс: (0 73 53) 8 33 58
Печатный номер 830**67**46RUS

Фирма оставляет за собой право на внесение технических изменений.
Перепечатка запрещена.

Газовый мультиблок (резьбового исполнения), состоящий из:
– двойного магнитного клапана по EN 161 (класс: A)
– серворегулятора давления по DIN EN 88-1, медленно открывающимся с настраиваемым давлением газа на запуске
– газового фильтра

Принцип действия

W-MF 5xx SLE
Два одноступенчатых магнитных клапана нормально закрытых, медленно открывающиеся и быстро закрывающиеся, с серворегулятором давления и газовым фильтром.

Диапазон настройки выходного давления:
4-20 мбар

Монтажные размеры W-MF 5xx SLE

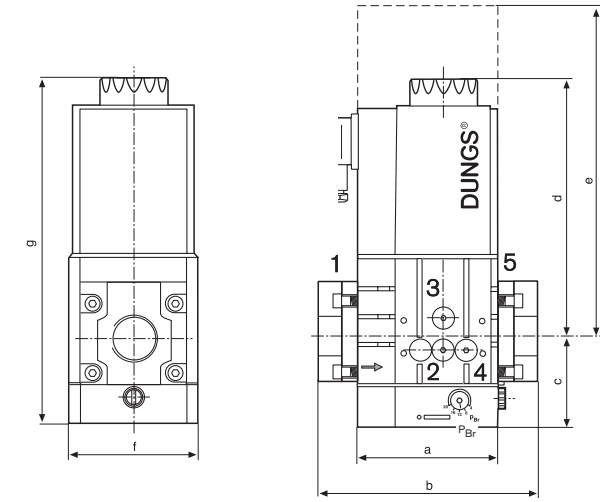

e = необходимое пространство для замены магнитной катушки

Контроль давления

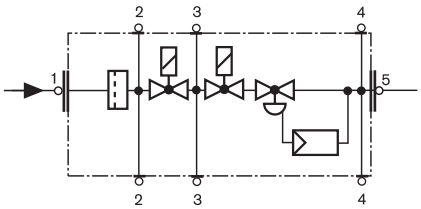

Обозначения:
1, 2 Давление перед клапаном V1
3 Давление между клапанами V1 и V2
4, 5 Давление после клапана V2

Контроль давления:

поз. 2, 3, 4	Rp 1/8
поз. 1, 5	Rp 1/4

Указание:
Рекомендуется менять фильтрующий элемент G1/8 блока клапана на обычных объектах во время ежегодного техобслуживания.
На объектах с повышенной концентрацией загрязнений и пыли смена фильтра должна происходить чаще. Номер заказа: 605 302.

Электроподключение

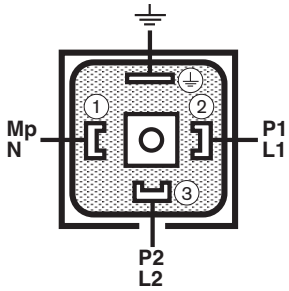

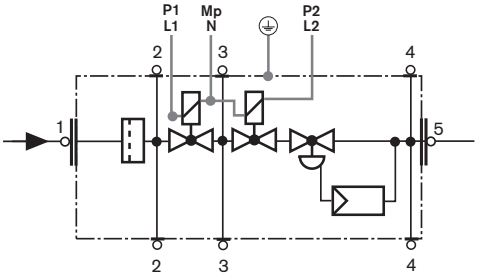

Размеры

Тип	Подключение	Размеры, мм a	b	c	d	e	f	g	Масса, кг	№ магнита	Мощность, ВА, t = 3 с	Мощность (ВА) рабочая	Идент. № изделия	№ заказа ①
W-MF 507 SLE	Rp 3/4-1	95	143	61	173	210	87	234	3,8	032/P	120	16	CE-0085 BM 345	605 326
W-MF 512 SLE	Rp 1-2	126	176	80	186	223	114	265	6,5	042/P	160	20	CE-0085 BM 345	605 327

Размеры являются приблизительными. Фирма оставляет за собой право на внесение изменений в рамках совершенствования продукции.

① Соединительные фланцы являются принадлежностью и в № заказа не включены.

РАЦИОНАЛ – поставщик оборудования Weishaupt в Россию и страны СНГ. www.weishaupt.ru

Max Weishaupt GmbH, D-88475 Schwendi, тел.: (0 73 53) 8 30, факс: (0 73 53) 8 33 58
Печатный номер 830**67**446RUS

Фирма оставляет за собой право на внесение технических изменений.
Перепечатка запрещена.